GECOMBINEERDE OLIEAFSCHEIDER

EKOTEK B-OC 10/2000 E

Toepassing:
Afscheiding van bezinkbare stoffen (kleine concentraties)
en minerale oliën uit het afvalwater,
volgens het gravitatie-en/of coalescentieprincipe.

bovenaanzicht

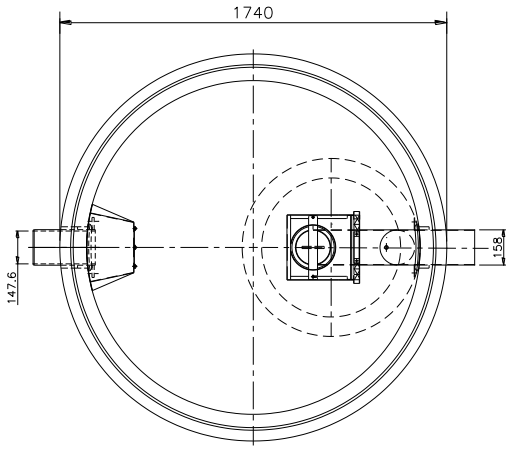

doorsnede

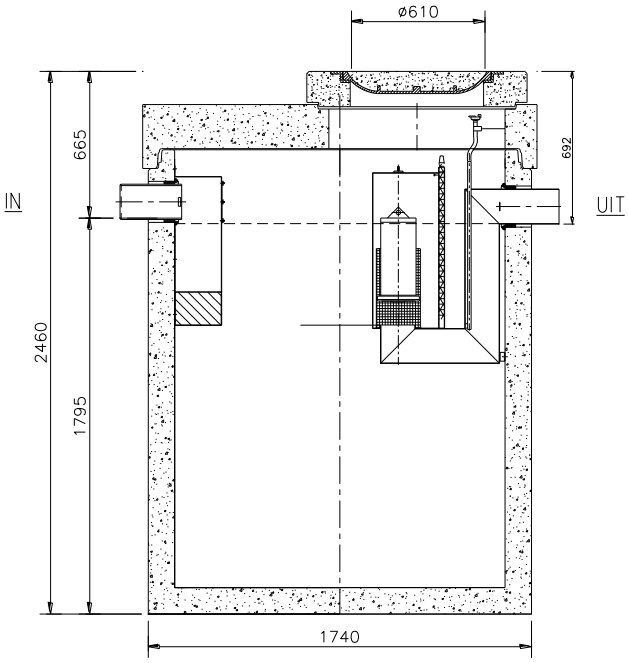

Toebehoren in optie:
Coalescentiefilter
Binnenbekleding op de wand HD PE lining 3mm
Olielaagdetectiealarm
Opzetstukken
Monsternameput

Kenmerken	BOC 10/2000E
nominale grootte	10 l/s
volume slib	2.092 L
volume olieopslag	507 L
buitenafmetingen	Ø1740 H2460 mm
in- /uitlaat	DN 150
verval	25 mm
gewicht basisput	3.557 kg
gewicht totaal	4.881 kg
plaatsingsdiepte Dmax	3300 mm
verkeersbelastingsklasse	B125 of D400
omgevingsklasse	EA3
milieuklasse	XA3
betonkwaliteit klasse (min.)	C 50/60

Principe

klasse I en II

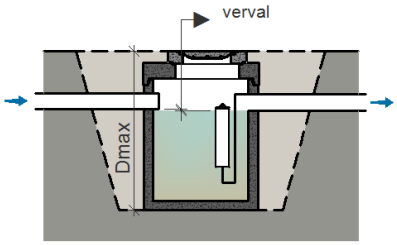

Plaatsingsvoorschriften op aanvraag

afmetingen in mm – wijzigingen voorbehouden

NL: SVA I Postbus 251 I NL-6000 AG Weert I Kanaaldijk 10 I 6031 MZ Nederweert I T: (+31) (0)495 534 815 I F: (+31) (0)495 532 785 I info@sva.group I www.sva.group
BE: SVA I B-2440 Geel I Kleinhoefstraat 5 bus 2 I T: (+32)(0)141510003

Alle rechten voorbehouden. Reproductie verboden zonder voorafgaande toestemming.