PUTAFDEKKINGEN
SVA ECO-V VM 24

Toepassing:
Geschikt voor zwaar verkeer, stadscentra, wegen en woonwijken

Bovenaanzicht

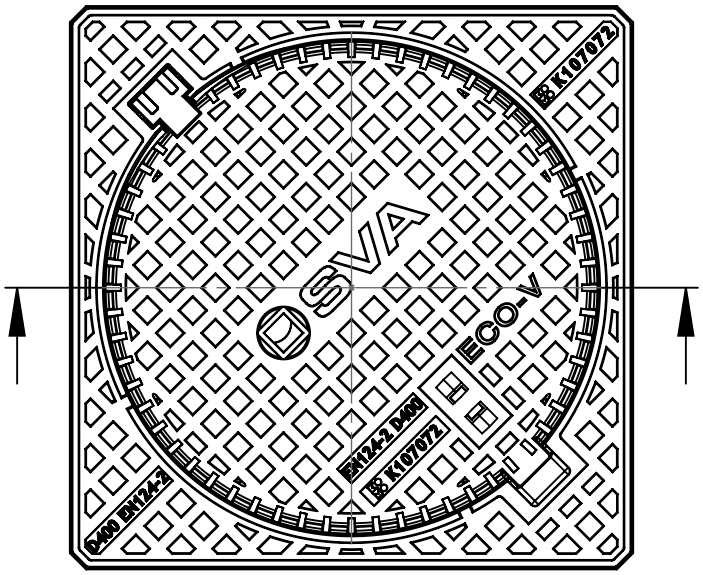

Doorsnede

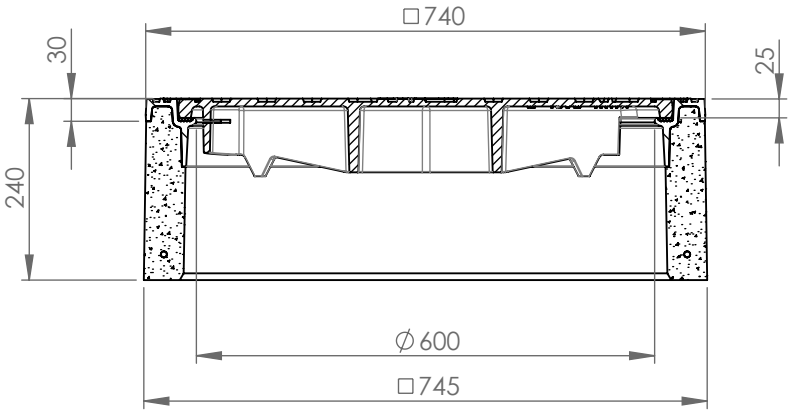

Toebehoren in Optie

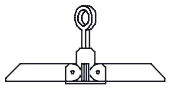

Stelhaak

Openingshaak
Putrand

Kenmerken	SVA ECO-V VM 24
Afmetingen	740x740x240
Kwaliteit Rubber	PU
Mangat	∅ 600 mm
Gewicht deksel	39 kg.
Gewicht rand	152 kg.
Gietijzer kwaliteit rand	GJS
Gietijzer kwaliteit deksel	GJS
Keur	KOMO
Belastingsklasse	D400
Materiaal	Beton / GY

Principe

Opschriften (alleen dicht deksel, overige op aanvraag)

Deksel rand	Vuilwater VW	Regenwater RW	Schoonwater SW	Drain DR	Infiltratie IW
	+	+	+	+	+

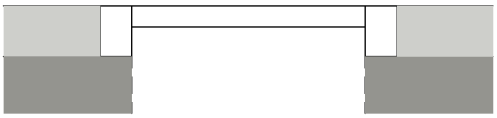

Plaatsingsvoorschriften op aanvraag

Afmetingen in mm - wijzigingen voorbehouden

o Product op verzoek (afname verplicht) / + standaard product / - niet leverbaar

Alle rechten voorbehouden . Reproductie verboden zonder voorafgaande toestemming.